acquafarm

Good health

Cristiano Vogliacco

Catalogo
Rubinetti

Indice

01 Azienda

02 Info

03 Rubinetti di Prelievo

04 Firenze

09 Napoli

04 Rubinetti

15 Verona

20 Monza

25 Sorrento

30 Milano

35 Snake

Azienda

Grazie alla nostra azienda entriamo nel mondo della commercializzazione di rubinetti; esigenza nata per passione, per la continua innovazione e richiesta dei nostri clienti.

Il nostro obiettivo è creare rubinetti che non solo offrano funzionalità, ma che elevino anche il fascino estetico di qualsiasi spazio, affinché sia un pezzo unico. L'azienda garantisce che i suoi prodotti non solo soddisfino, ma superino le aspettative della clientela; producendo rubinetti che non solo siano visivamente sbalorditivi, ma anche costruiti per durare.

Grazie ai nostri prodotti Made in Italy garantiamo che ci sia un rubinetto per ogni gusto e preferenza di stile, adattabile a qualsiasi contesto si voglia, dal più moderno al classico.

Siamo lieti che scegliate i rubinetti prodotti da noi, i quali trascendono l'ordinario, trasformando il semplice atto di aprire il rubinetto in una miscela armoniosa di arte e ingegneria.

Info.

Colorazioni:

Firenze, Napoli, Milano, **Monza**, **Sorrento**, **Verona** sono disponibili in colorazioni: Cromo, Nero Opaco, Bianco Opaco, Nickel Spazzolato, Grigio Tortora e Granito Avena.

Snake è disponibile in molte colorazioni: Cromo/Nero, Cromo/Grigio, Cromo/Bianco, Cromo/Verde, Cromo/Blu, Cromo/Rosso, Cromo/Arancione.

*Le colorazioni dei ruinetti verranno sempre aggiornate.

03 Rubinetti di Prelievo

03 Rubinetto di Prelievo

FIRENZE



Firenze 1 via



331217-CR

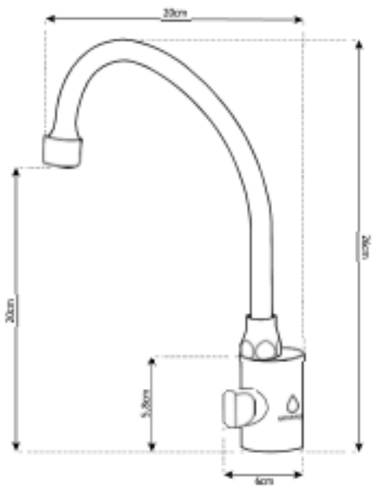

Colorazioni:



Caratteristiche:

USCITE	TIPOLOGIA	UTILIZZO	DIMENSIONI
1 via acqua liscia	di prelievo	uso domestico	H 26 x L 20cm

Regolatore di flusso.
Innesto rapido da 6mm.



331219-CR

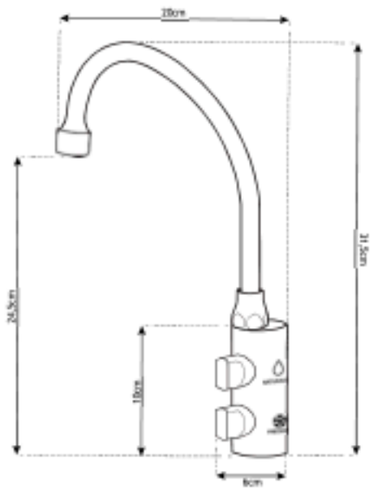

Colorazioni:





Caratteristiche:

USCITE	TIPOLOGIA	UTILIZZO	DIMENSIONI
2 vie acqua fiscia | fredda	di prelievo	uso domestico	H 31,5 x L 20cm

Regolatore di flusso.
Innesto rapido da 6mm.



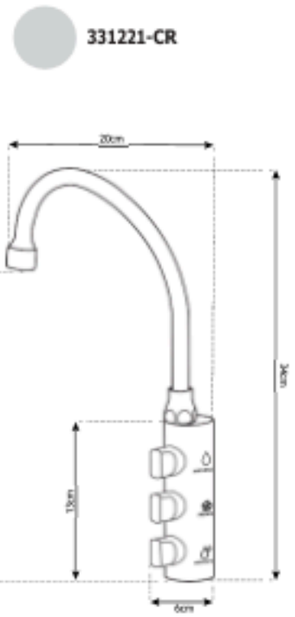

Colorazioni:





Caratteristiche:

USCITE	TIPOLOGIA	UTILIZZO	DIMENSIONI
3 vie acqua liscia | fredda | gassata	di prelievo	uso domestico	H 34 x L 20cm

Regolatore di flusso.
Innesto rapido da 6mm.



03 Rubinetto di Prelievo

NAPOLI



Napoli 1 via



331218-CR

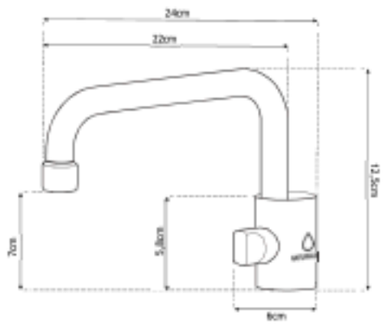

Colorazioni:



331218-BK

331218-WH

331218-NK



331218-GR



331218-GA

Caratteristiche:

USCITE	TIPOLOGIA	UTILIZZO	DIMENSIONI
1 via acqua liscia	sottofinestra di prelievo	uso domestico	H 12,5 x L 24cm





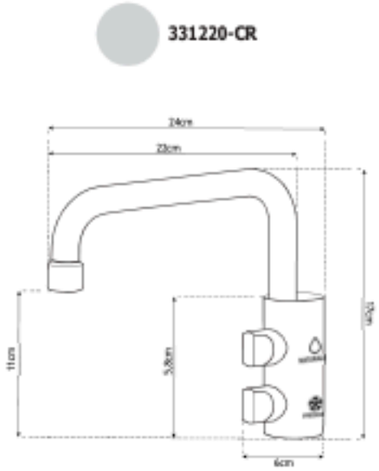

Colorazioni:





Caratteristiche:

USCITE	TIPOLOGIA	UTILIZZO	DIMENSIONI
2 vie acqua liscia | fredda	sottofinestra di prelievo	uso domestico	H 17 x L 24cm



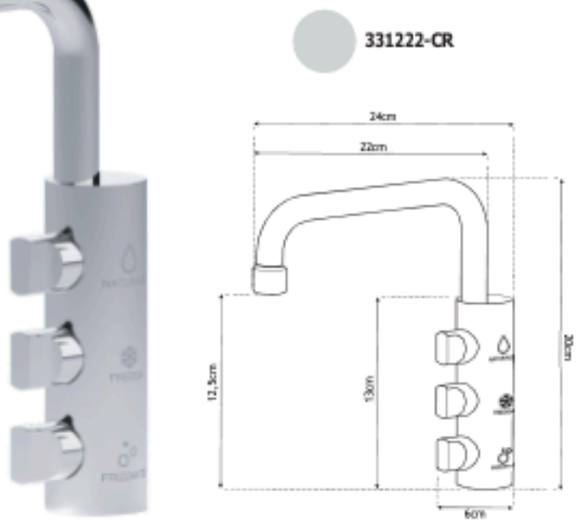

Colorazioni:



Caratteristiche:

USCITE	TIPOLOGIA	UTILIZZO	DIMENSIONI
3 vie acqua liscia | fredda | gassata	sottofinestra di prelievo	uso domestico	H 20 x L 24cm



04 Rubinetti



04 Rubinetti
VERONA



330938-CR

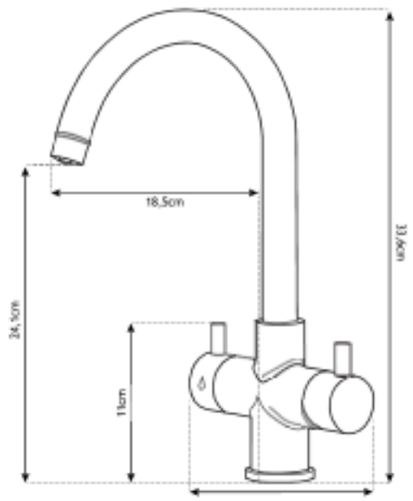

Colorazioni:



330938-BK 330938-WH 330938-NK



330938-GR 330938-GA

Caratteristiche:

USCITE	TIPOLOGIA	UTILIZZO	DIMENSIONI
3 vie di rete caldo | fredda | depurata	canna classica	uso domestico	H 34 x L 25cm



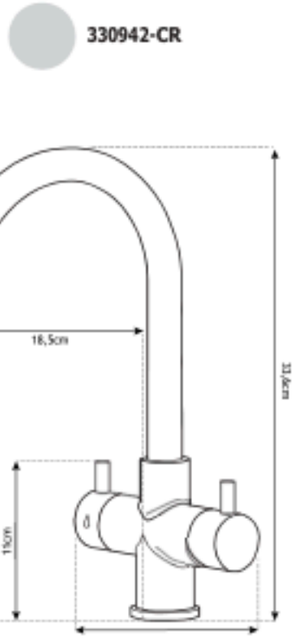

Colorazioni:

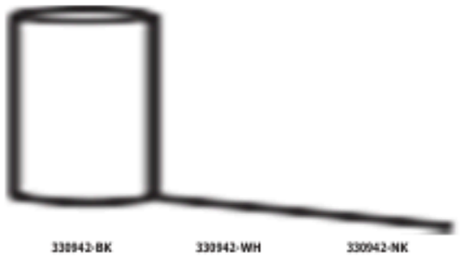



Caratteristiche:

USCITE	TIPOLOGIA	UTILIZZO	DIMENSIONI
4 vie di rete calido | fredda | liscia ambie. | gassata depurata	canna classica	uso domestico	H 34 x L 25cm



330946-CR

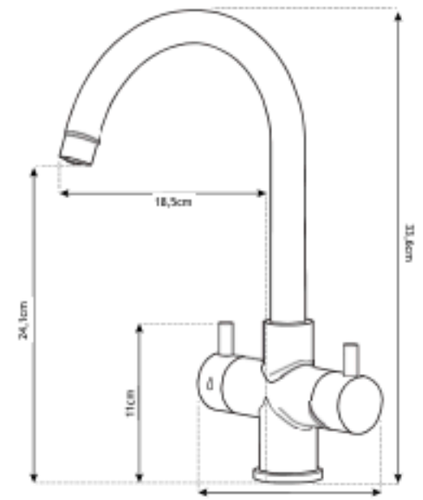

Colorazioni:

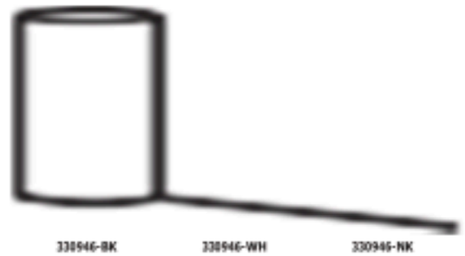

330946-BK 330946-WH 330946-NK



330946-GR 330946-GA

Caratteristiche:

USCITE	TIPOLOGIA	UTILIZZO	DIMENSIONI
5 vie di rete calido | fredda | liscia amble. | fredda | gassata depurata	canna classica	uso domestico	H 34 x L 25cm


Royal Javata
Coffee

MONZA





330936-CR

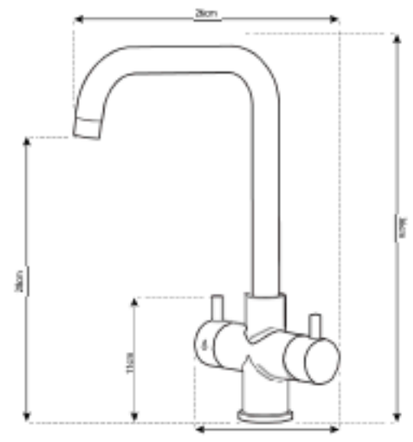

Colorazioni:



330936-BK 330936-WH 330936-NK



330936-GR 330936-GA

Caratteristiche:

USCITE	TIPOLOGIA	UTILIZZO	DIMENSIONI
3 vie di rete calda | fredda | depurata	canna a U	uso domestico	H 36 x L 26cm

Beccuccio girevole a doppio flusso.



330940-CR

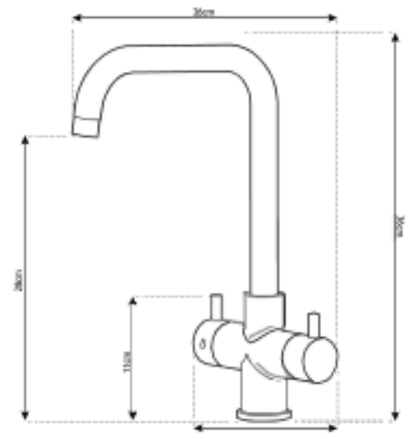

Colorazioni:

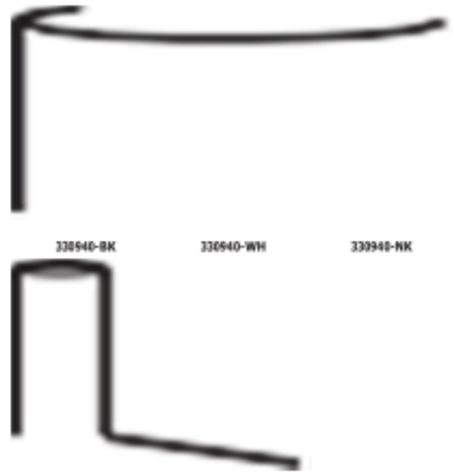

330940-BK 330940-WH 330940-NK

330940-GR 330940-GA

Caratteristiche:

USCITE	TIPOLOGIA	UTILIZZO	DIMENSIONI
4 vie di rete caldo | fredda | Uscia ambie. | gassata depurata	canna a U	uso domestico	H 36 x L 26cm

Beccuccio girevole a doppio flusso.



330944-CR

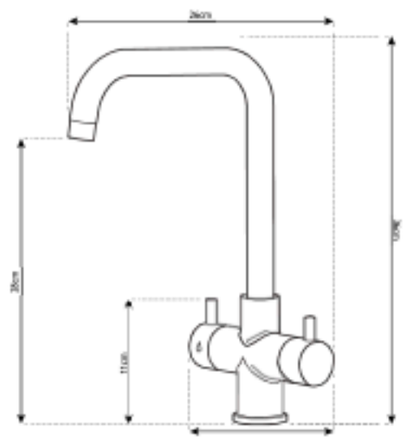

Colorazioni:



330944-BK 330944-WH 330944-NK



330944-GR 330944-GA

Caratteristiche:

USCITE	TIPOLOGIA	UTILIZZO	DIMENSIONI
5 vie di rete caldo | fredda | liscia amble. | fredda | gassata depurata	canna a U	uso domestico	H 36 x L 26cm





04 Rubinetti

SORRENTO



330937-CR

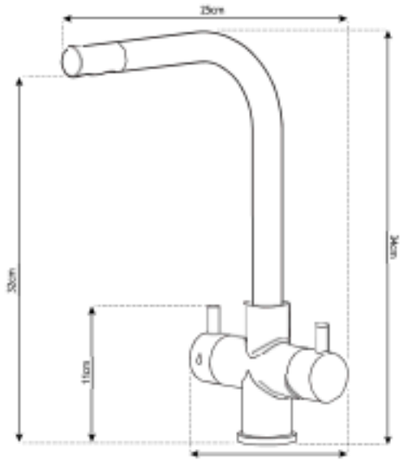

Colorazioni:



330937-BK 330937-WH 330937-NK



330937-GR 330937-GA

Caratteristiche:

USCITE	TIPOLOGIA	UTILIZZO	DIMENSIONI
3 vie di rete caldo | fredda | depurata	canna minimal	uso domestico	H 34 x L 25cm



330941-CR

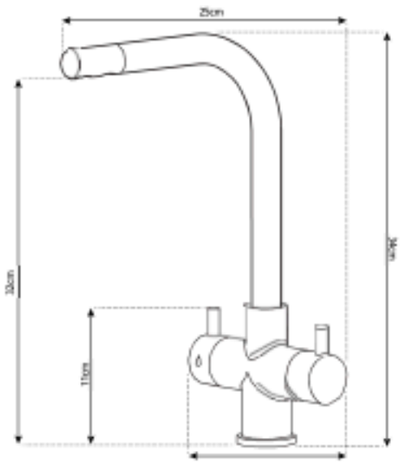

Colorazioni:



330941-BK

330941-WH

330941-NK



330941-GR

330941-GA

Caratteristiche:

USCITE	TIPOLOGIA	UTILIZZO	DIMENSIONI
4 vie di rete caldo | fredda | uscia ambie. | gassata depurata	canna minimal	uso domestico	H 34 x L 25cm



330945-CR

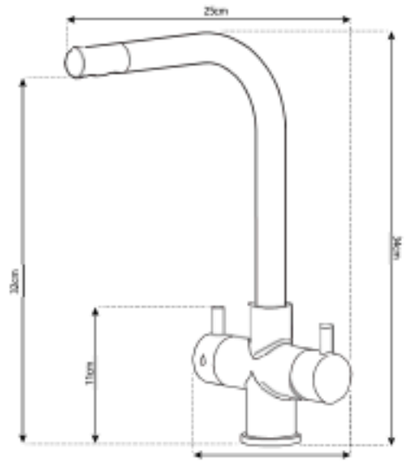

Colorazioni:



330945-BK 330945-WH 330945-NK



330945-GR 330945-GA

Caratteristiche:

USCITE	TIPOLOGIA	UTILIZZO	DIMENSIONI
5 vie di rete caldo | fredda | Iscia amble. | fredda | gassata depurata	canna minimal	uso domestico	H 34 x L 25cm





04 Rubinetti
MILANO



330935-CR

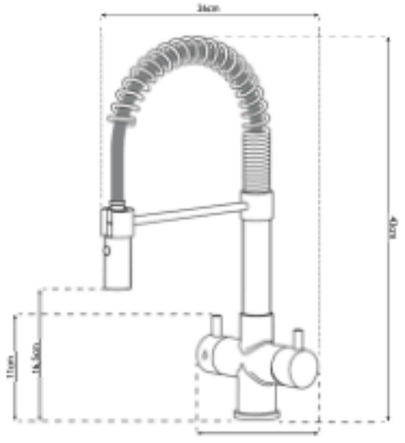

Colorazioni:



330935-BK

330935-WH

330935-NK



330935-GR

330935-GA

Caratteristiche:

USCITE	TIPOLOGIA	UTILIZZO	DIMENSIONI
3 vie di rete calda | fredda | depurata	doccino estraibile	uso domestico	H 43 x L 26cm



330939-CR

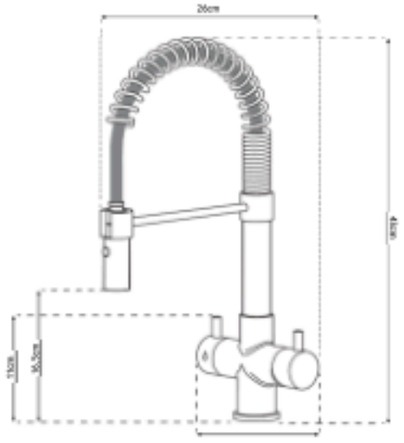

Colorazioni:



330939-BK

330939-WH

330939-NK



330939-GR

330939-GA

Caratteristiche:

USCITE	TIPOLOGIA	UTILIZZO	DIMENSIONI
4 vie di rete caldo | fredda | uscia ambie. | gassata depurata	doccino estraibile	uso domestico	H 43 x L 26cm



330943-CR

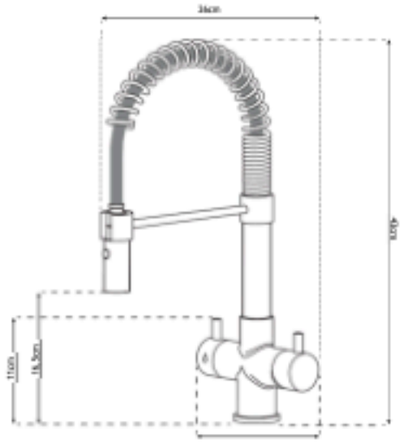

Colorazioni:



330943-BK 330943-WH 330943-NK



330943-GR 330943-GA

Caratteristiche:

USCITE	TIPOLOGIA	UTILIZZO	DIMENSIONI
5 vie di rete calda | fredda | lscia ambie. | fredda | gassata depurata	doccino estraibile	uso domestico	H 43 x L 26cm



SNAKE





330956-CS

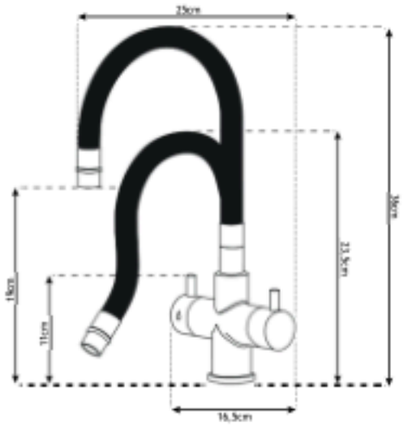

Colorazioni:



330956-CB | 331020-CW | 331020-CU

331020-CG | 331020-CO | 331020-CE

Caratteristiche:

USCITE	TIPOLOGIA	UTILIZZO	DIMENSIONI
3 vie di rete caldo | fredda | depurata	canna snodabile	uso domestico	H 36 x L 25cm

Beccuccio girevole a doppio flusso.
Aeratore dedicato per l'acqua filtrata.



330957-CS

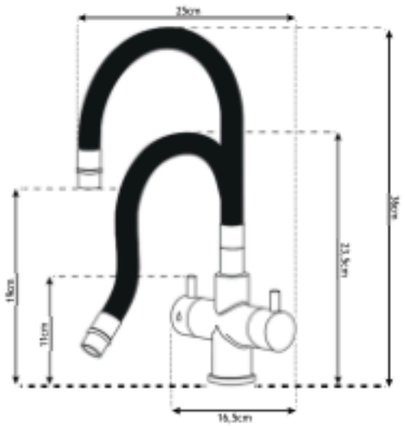

Colorazioni:

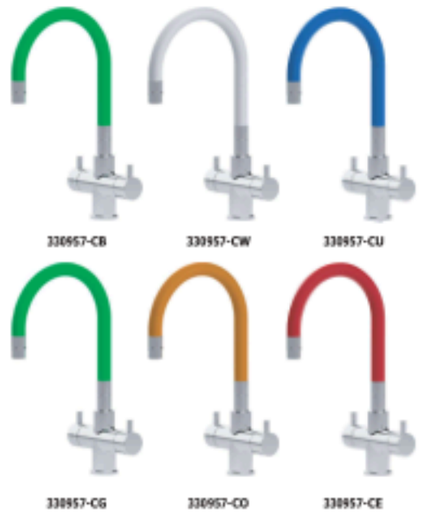

330957-CB 330957-CW 330957-CU

330957-CG 330957-CO 330957-CE

Caratteristiche:

USCITE	TIPOLOGIA	UTILIZZO	DIMENSIONI
4 vie di rete caldo | fredda | liscia amble. | gassata depurata	canna snodabile	uso domestico	H 36 x L 25cm

Beccuccio girevole a doppio flusso.
Aeratore dedicato per l'acqua filtrata.





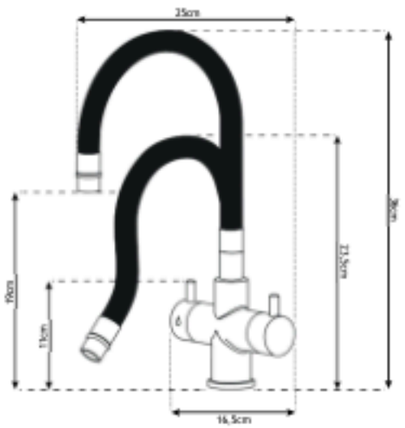

Colorazioni:

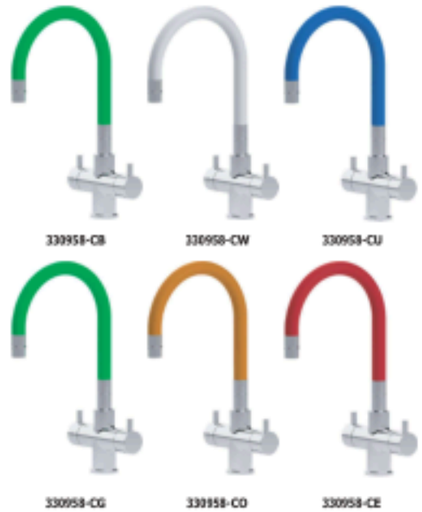

Caratteristiche:

USCITE	TIPOLOGIA	UTILIZZO	DIMENSIONI
5 vie di rete caldo | fredda | liscia ambie. | fredda | gassata depurata	canna snodabile	uso domestico	H 36 x L 25cm

Beccuccio girevole a doppio flusso.
Aeratore dedicato per l'acqua filtrata.



CATALOGO 2026

MADE IN ITALY

Acquafarm Good Health n.p. s.r.l. Cristiano Vogliacco
Viale della Cavalleria 21 , 73100 Lecce

Contatti:08321514200
Whatapp:3520788944

